HP V440 RP TRONIC®

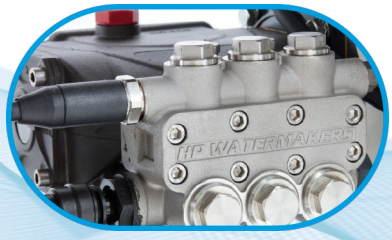

Triplex Pump
(600 ore senza manutenzione)

Axial Pump
(6000 ore senza manutenzione)

Part-NET and BiBi® port

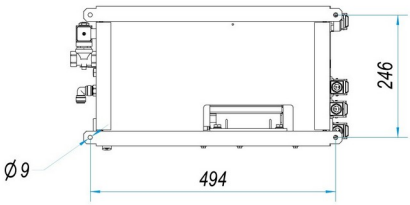

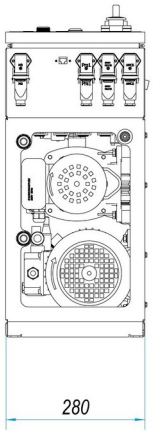

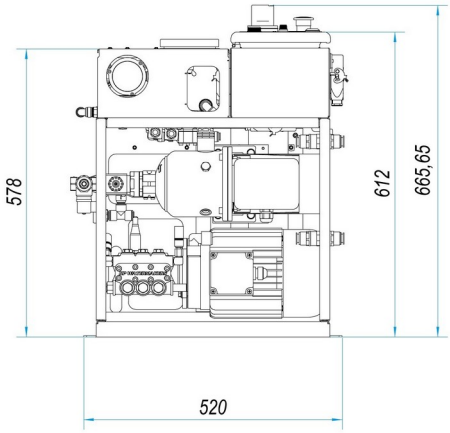

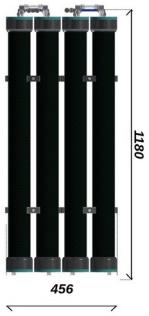

HP V440 RP TRONIC®

DATI TECNICI

Produzione 440 Lt/h

Voltaggi Disponibili - 110V 60Hz - 230V 50Hz – 230V 60Hz – 380V 50Hz – 440V 60Hz

QUESTA UNITÀ È COMPOSTA COME SEGUE:

- 1 X Pannello Remoto di Controllo
- 1 X Valvola a 3 VIE AUTOMATICA di flussaggio HP VAL
- 1 X Valvola AUTOMATICA di regolazione pressione HP RP TRONIC (Brevettata)
- 1 X Pompa di prealimento AISI 316 LOWARA 2HMS3
- 1 X Pompa di alta pressione AISI 316 – DANFOSS NESSIE
- 4 X Pressure Vessel Carbonio Vetroresina HPWATERMAKERS - 31530
- 4 X Membrana Osmotica HPWATERMAKERS- SW30 315-40
- 1 X Quadro elettrico di comando AISI 316 removibile
- 1 X Sistema di controllo PLC – con parametri settabili e DIAGNOSTIC SYSTEM*
- 1 X Sistema di controllo della pressione (min 20 – max 60 bar), protezione delle pompe e delle membrane
- 1 X Sistema di controllo della salinità (400uS) con allarme temporizzato e spegnimento macchina
- 1 X Manometro di alta pressione
- 1 X Sensore di pressione
- 1 X Flussometro di produzione
- 1 X Sistema di Pre-Filtrazione a cartuccia (Carbone attivo + protezione a 5 micron)

	HP V440
Portata oraria Lt/h	440
Portata oraria nominale Lt/h	560
Portata giornaliera Lt/day	10560
Portata nominale giornaliera Lt/day	13440
Conducibilità prodotto uS	400
Potenza Installata kW	3
Peso totale Kg	94

Le portate sono calcolate con un TDS dell'acqua da trattare di 35000 ppm a 25°C a 60 Bar

	DIMENSIONI
Larghezza	1136 mm
Altezza	450 mm
Profondità	458 mm

	CORRENTE ASSORBITA A 230V 50HZ
Pompa di alta pressione	12A
Pompa di bassa pressione	3A

	CONNESSIONI
Ingresso acqua mare	1"
Ingresso serbatoio per lavaggio	½"
Scarico concentrato	½"
Produzione	½"

HP HIGH PRESSURE srl
Via Fratelli Cervi, 16 - 20058
Zibido San Giacomo (MILANO) - ITALIA
T. +39 02 90005369
info@hpwatermaker.it
www.hpwatermaker.it

USA Headquarter
FORT LAUDERDALE, USA
fl.office@hpwatermaker.it

Middle East Headquarter
DUBAI, UAE
dubai.office@hpwatermaker.it

South Africa Headquarter
CAPE TOWN, ZA
za@hpwatermaker.it

Indian Ocean Headquarter
MALE, Maldives
maldives@hpwatermaker.it