HP SCD 540 RP TRONIC®

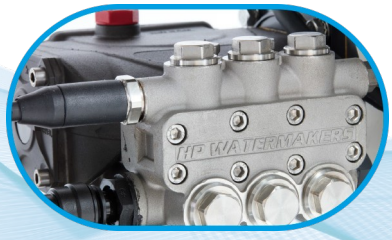

Triplex Pump
(600 ore senza manutenzione)

Axial Pump
(6000 ore senza manutenzione)

Part-NET and BiBi® port

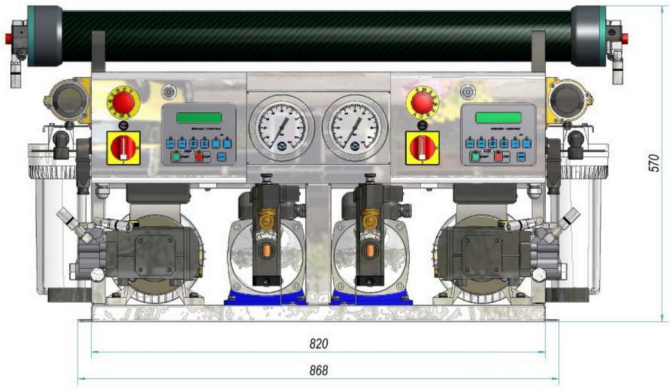

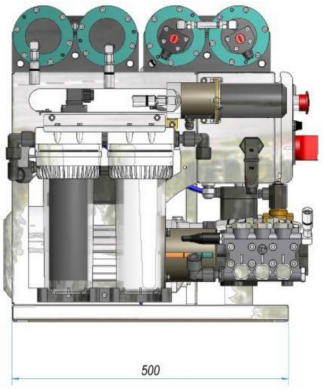

HP SCD 540 RP TRONIC®

DATI TECNICI

Produzione 2 X 270Lt/h - 540 Lt/h

Voltaggi Disponibili 230V 50Hz – 230V 60Hz – 380V 50Hz – 440V 60 Hz

QUESTA UNITÀ È COMPOSTA COME SEGUE:

- 2 X Pannello Remoto di Controllo (HP RCP 1000)
- 2 X Valvola a 3 VIE AUTOMATICA di flussaggio HP VAL (Brevettata)
- 2 X Valvola AUTOMATICA di regolazione pressione HP RP TRONIC (Brevettata)
- 2 X Pompa di prealimento AISI 316 LOWARA 2HMS3
- 2 X Pompa di alta pressione AISI 316 – W99 – 600 ore prima manutenzione
- 4 X Pressure Vessel GRP – 315-40
- 4 X Membrana Osmotica HYDRANAUTICS - SW30 315-40
- 2 X Quadro elettrico di comando AISI 316 removibile
- 2 X Sistema di controllo PLC – con parametri settabili e DIAGNOSTIC SYSTEM*
- 2 X Sistema di controllo della pressione (min 20 – max 60 bar), protezione delle pompe e delle membrane
- 2 X Sistema di controllo della salinità (400uS) con allarme temporizzato e spegnimento macchina
- 2 X Manometro di alta pressione
- 2 X Sensore di pressione
- 2 X Flussometro di produzione
- 2 X Sistema di Pre-Filtrazione a cartuccia (Carbone attivo + protezione a 5 micron)

	HP SCD540
Portata oraria Lt/h	540
Portata oraria nominale Lt/h	664
Portata giornaliera Lt/day	12960
Portata nominale giornaliera Lt/day	15936
Conducibilità prodotto uS	400
Potenza Installata kW	2 x 2,2
Peso totale Kg	170

Le portate sono calcolate con un TDS dell'acqua da trattare di 35000 ppm a 25°C a 60 Bar

	DIMENSIONI
Larghezza	868 mm
Altezza	570 mm
Profondità	500 mm

	CONNESSIONI
Ingresso acqua mare	2 x 1"
Ingresso serbatoio per lavaggio	2 x ½"
Scarico concentrato	2 x ½" - 10 mm
Produzione	2 x ½" - 10 mm

HP HIGH PRESSURE srl
Via Fratelli Cervi, 16 - 20058
Zibido San Giacomo (MILANO) - ITALIA
T. +39 02 90005369
info@hpwatermaker.it
www.hpwatermaker.it

USA Headquarter
FORT LAUDERDALE, USA
fl.office@hpwatermaker.it

Middle East Headquarter
DUBAI, UAE
dubai.office@hpwatermaker.it

South Africa Headquarter
CAPE TOWN, ZA
za@hpwatermaker.it

Indian Ocean Headquarter
MALE, Maldives
maldives@hpwatermaker.it